PRZEKRÓJ PRZEZ POCHYLNIĘ: MOCOWANIE M4 BALUSTRADY ORAZ SŁUP S3

SKALA 1:25

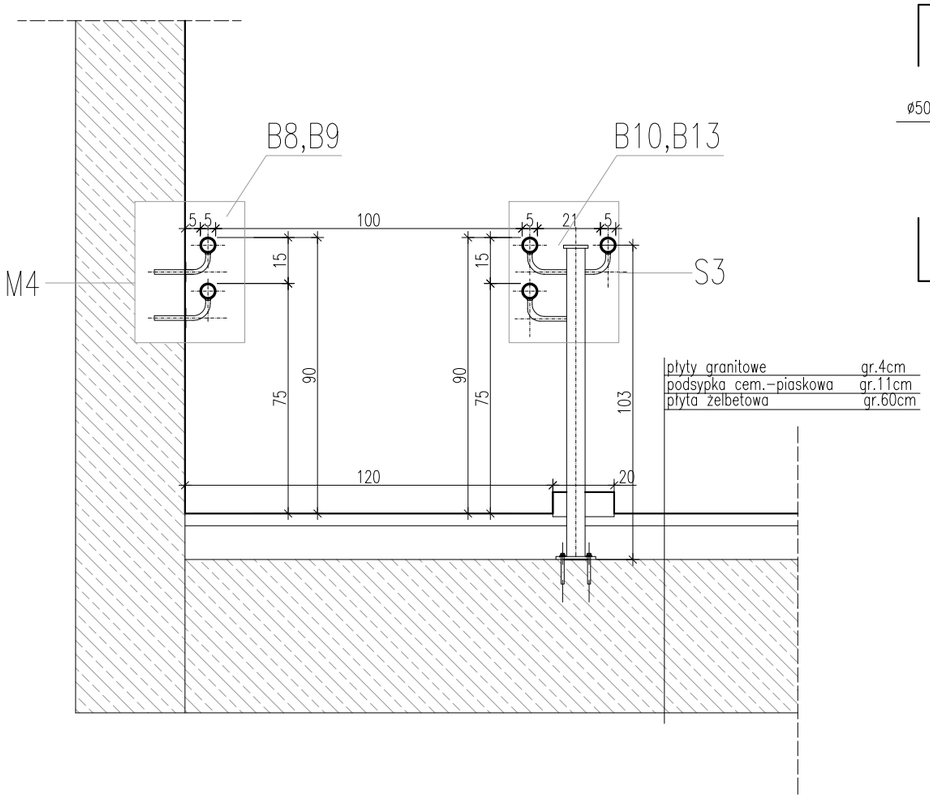

SŁUP S3 ROZWIĄZANIE DETALI

SKALA 1:5

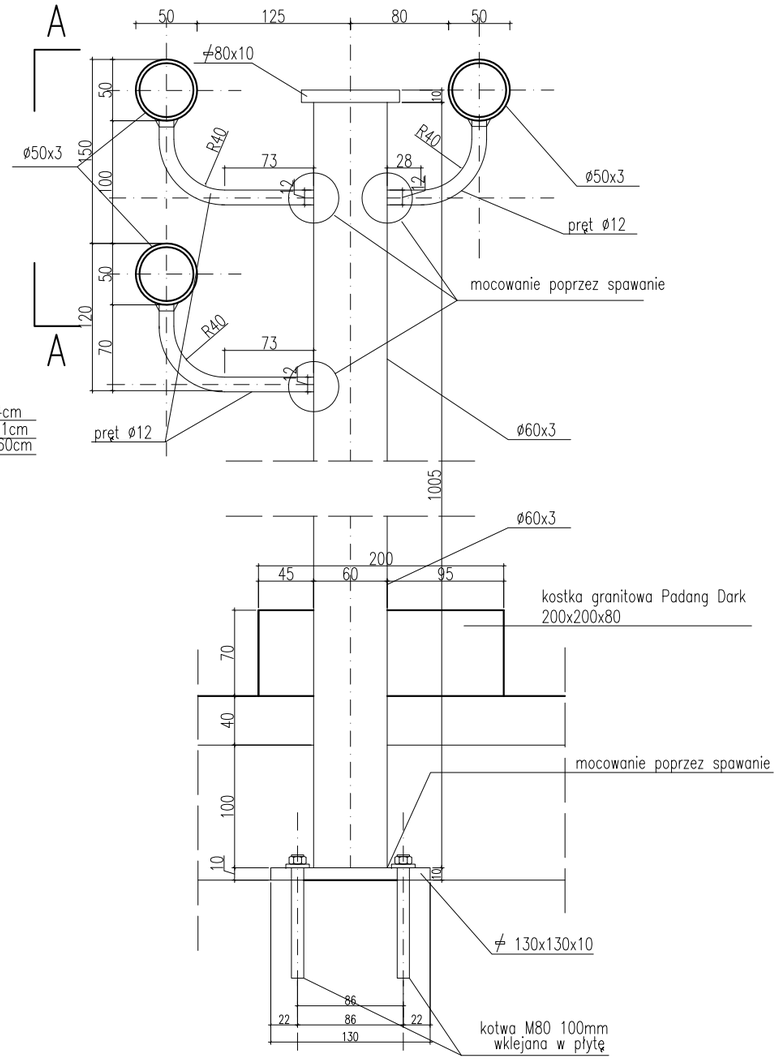

SŁUP S3

WIDOK A–A

SKALA 1:5

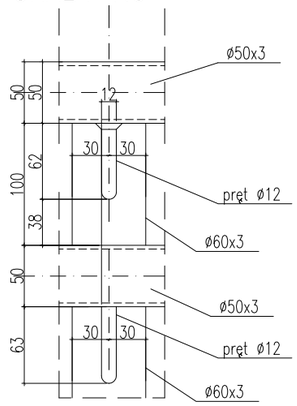

SŁUP S3 MOCOWANIE

SKALA 1:5

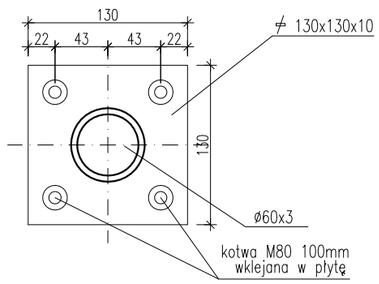

MOCOWANIE M4 BALUSTRADY W MURZE

SKALA 1:5

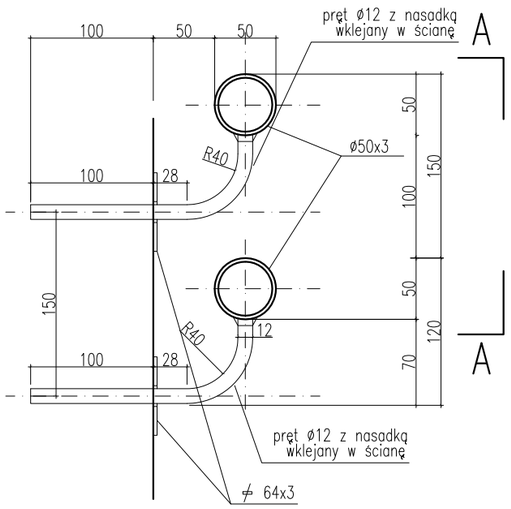

WIDOK A–A

SKALA 1:5

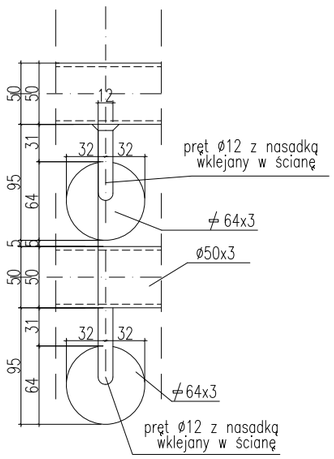

UWAGA!

PROJEKT ZORPATRYWAĆ RAZEM Z PROJEKTEM KONSTRUKCJI

WYMIARY SPRAWDZIĆ NA BUDOWIE

Rozwiązania zawarte w niniejszym opracowaniu podlegają ochronie prawa autorskiego i mogą być powielane oraz udostępniane osobom trzecim jedynie przez Zamawiającego w zakresie określonym w umowie o przeniesienie praw autorskich lub na podstawie pisemnego zezwolenia w/w Biura z zastrzeżeniem wszelkich skutków prawnych

BPBK s.a.
Biuro Projektów Budownictwa Komunalnego spółka akcyjna w Gdańsku
80–237 Gdańsk, ul. Jana Uphagena 27
tel. 058 341–40–11; fax 058 341–89–46

Przebudowa układu drogowego Węzła Św. Maksymiliana wraz z budową tunelu drogowego pod Drogą Gdyńską torami SKM i PKP w Gdyni

POCHYLNIA nr11, balustrady i pochwyty

Stadium opracowania:	PROJEKT WYKONAWCZY		
Data: 01.2009	Skala: 1:5, 1:25		14a
Nr zlec: 9732	Nr arch:		Rys nr

Projektant:	mgr inż. arch. Jacek Śliwiński	specj. / upr. nr	architektoniczna / 15/Gd/00
Opracowanie:	mgr inż. arch. Piotr Paszkowski	specj. / upr. nr	– / –
	–	specj. / upr. nr	– / –
	–	specj. / upr. nr	– / –
Sprawdzający:	–	specj. / upr. nr	– / –